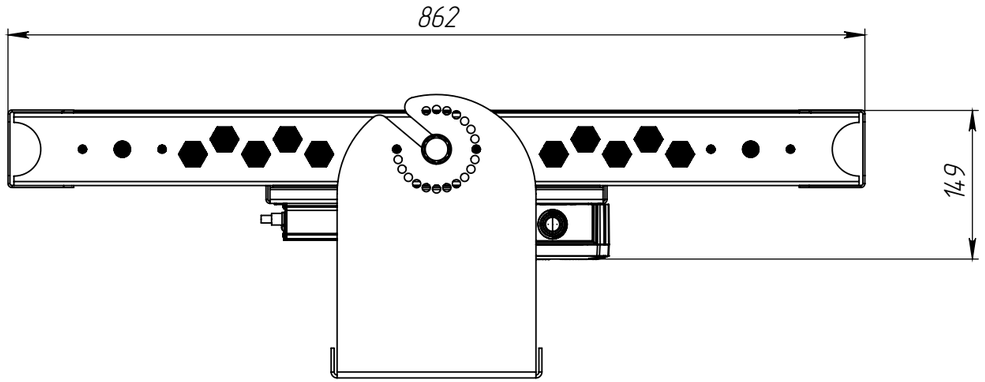
862
149

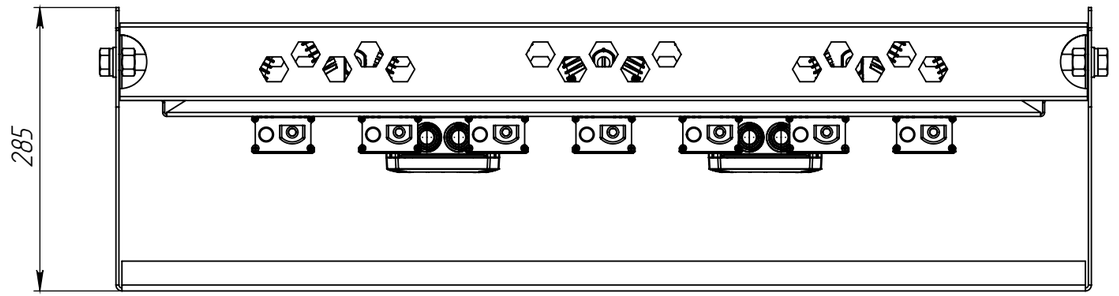
285

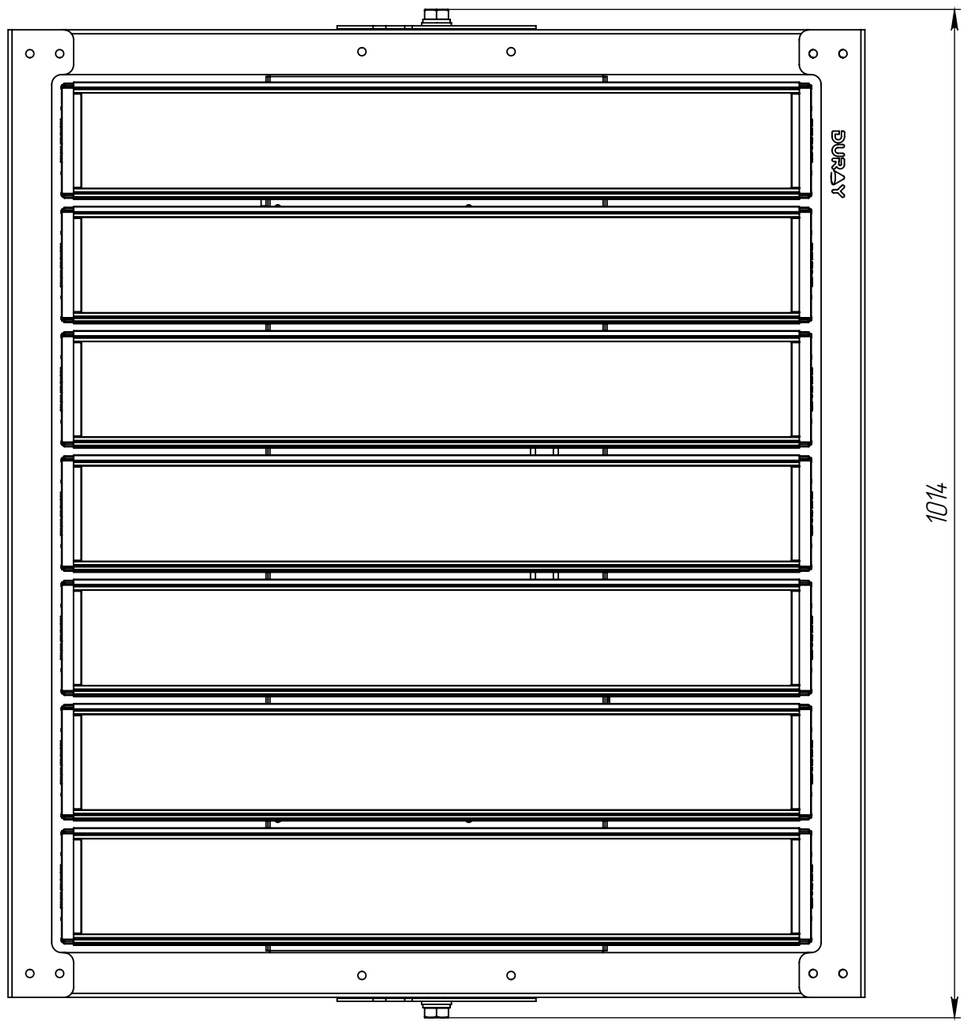
DURAY
1014